Fiche technique

PILIER CHAUMONT

Description du produit

Usage : **Portails & Portillons**

Matière : **Pierre reconstituée**

Aspect : **Pierre lisse**

Type de finition : **Reliefs aléatoires tels que les pierres naturelles**

Coloris :

Blanc Tradition (B) — Crème (C)

Conditionnement

Type de conditionnement : **PALETTE**
Kit 1 pilier sur 1 palette – Kit 2 piliers sur 1 palette
10 unités / palette pour chapeaux de pilier
30 unités / palette pour éléments de pilier séparés

☑ Palette 4 entrées ☑ Palette retournable

Condition de stockage : **Extérieur**

Caractéristiques techniques

Fabrication : **Produit teinté et hydrofugé dans la masse**

Classe de béton : **Classe C45/55**

Résistant au gel : **Oui**

Type de pose : **Pose Traditionnelle**
Consultez notre guide pose sur notre site weser.fr

Réglementations - Certifications – Marquages

TRIEZ RÉEMPLOYEZ RECYCLEZ — DISTRIBUTEUR ou PLATEFORME ou DÉCHÈTERIE — Adresses sur quefairedemesdechets.fr

Plan produit

Plan d'un pilier complet

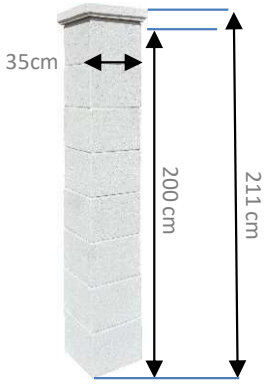

Voir p2 pour formats complémentaires

Version : 14/01/25

PILIER CHAUMONT

			BLANC TRADITION		CREME	
Désignation Article	Dimensions (L x l x H en mm)	Poids unité (kg)	Référence WESER	Code EAN	Référence WESER	Code EAN
KIT 2 Piliers Complets Chaumont 35 x 35 x 211 cm	350 x 350 x 2110	378,0	PCHMT35CPL2BN	3660227073224	PCHMT35CPL2CN	3660227073231
1 Pilier Complet Chaumont 35 x 35 x 211 cm	350 x 350 x 2110	189,0	PCHMT35CPLBN	3660227073248	PCHMT35CPLCN	3660227073255
Chapeau de Pilier Chaumont pointe de diamant 41 x 41 cm	410 x 410 x 110	21,0	CPCHMT41B	3660227031347	CPCHMT41C	3660227031354
Elément de Pilier Camargue 35 x 35 x 25 cm	350 x 350 x 250	21,0	EPCHMT35B	3660227060798	EPCHMT35C	3660227060781

LES ELEMENTS DE LA GAMME

CHAPEAU DE PILIER CHAUMONT POINTE DE DIAMANT 410 X 410 X 110 MM :

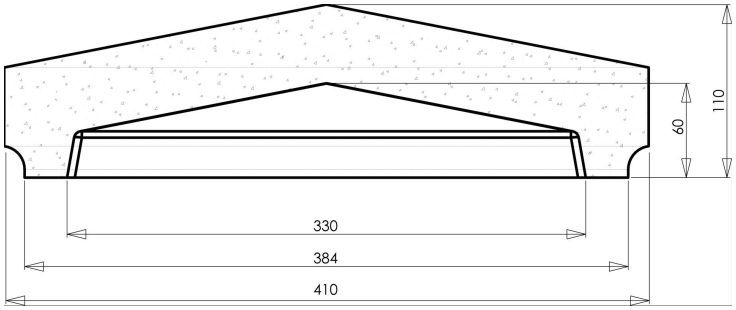

ÉLÉMENT DE PILIER CHAUMONT 350 X 350 X 250 MM :

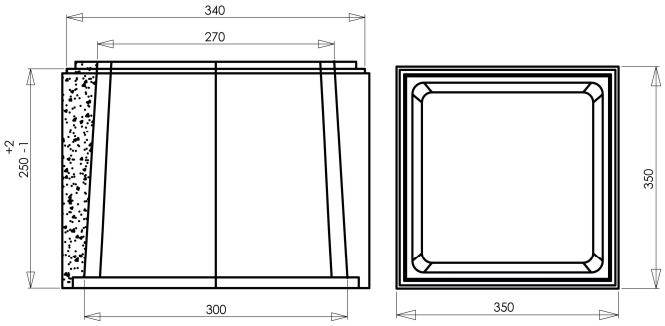

KIT 2 PILIERS COMPLETS CHAUMONT :

2 piliers complets composés chacun de :

- *8 éléments de pilier,*
- *1 chapeau*
- *Film compressible anti-fissure*

Retrouvez nos produits sur weser.fr

Version : 14/01/25